広報にしかわ

1986
7/25
第409号

□発行／新潟県西蒲原郡西川町役場　□編集／企画課　□毎月10日・25日発行

《6月末日現在の人口》男5,457 女5,906 計11,363（前月比＋8）
転入 25 転出 19 出生 8 死亡 6 世帯数2,650（前月比＋2）

▲やったね！たくさんとれたよ

西川サンシャインフェア'86
おまつりひろば

▲なにをつかまえたのかなあ？

今号のページ

○交通安全・年金コーナー……②
○税のプロムナード……③
○国保のお知らせ……④
○お知らせ／行方不明を捜す相談所開設・ごみ分別収集にご協力を……⑤⑥
○もよおしものガイド……⑦⑧
○健康ページ／動脈硬化からやがて狭心症が……⑨
○ふれあいコーナー／善意をありがとう……⑩
○わたしの作品・赤ちゃんこんにちは……⑪
○あらかると／入札結果の公表……⑫

シートベルト・ヘルメット着用強化月間

昭和60年9月1日から、**すべての道路でシートベルトの着用が義務づけられました。**

例年8月は学校等の夏休み期間であり、旧盆の帰省、海や山への行楽等家族連れによる長距離ドライブの機会が多く、例年全国的に交通事故が増加しています。

このようなことから、運転者等の安全を守るとともに、安全意識の高揚により再び増勢傾向にある交通事故の抑止、軽減を図るため「シートベルト・ヘルメット着用強化月間」を展開します。

シートベルト着用の効果

1、事故予防

①運転姿勢を正しく保つハンドル操作が確実になる。視野が拡大する。

②運転疲労を軽減する

よけいな動作を防止し運転に注意を集中できる。

デコボコ道でもカーブでも、しっかり身体を固定する。

③動体視力を向上させる

腰が安定するため、車体の動きに身体が良く調和する。

④安全意識を向上させる

車に乗って、シートベルトを着けることにより、気持の切り替えをうながす。

また気持にゆとりをもたせる。

2、事故時の乗員保護効果

①正面衝突や追突などの衝突事故において、乗員が頭や胸をフロントガラスや車内で打つことを防止する。

②車外放出を防止する。

③車の中でころがったりしない。

いままでは、高速道路などで運転者はシートベルトを着用し、同乗者に対しても着用させるように努める、といういわゆる努力義務で、違反をしても特段の不利益はありませんでしたが、改正後は、次のようになりました。

① 運転者は、高速道路などに限らず、すべての道路でシートベルトを着用することが義務づけられています。

② 運転者は、助手席同乗者にも着用させるように努めなければならないことになりました。

夏の交通事故防止運動

7月21日から8月20日まで「夏の交通事故防止運動」実施中です。

●交通安全・年金コーナー●

年金コーナー

八月支払いの老齢福祉年金を受けたら証書を役場へ

老齢福祉年金を受けている人は、八月支払いの年金を受けられたら年金証書（緑の証書）をすぐに役場住民課に提出してください。

老齢福祉年金は、毎年一回、年金を受けられるかどうかを審査し、むこう一年間の年金支給額を証書に記入することになっています。

もし、提出が遅れると、十一月支払いの年金が差し止められますので、忘れずに提出してください。

なお、升潟簡易郵便局から年金を受けられている人は、升潟簡易郵便局の窓口に提出してください。

国民年金保険料の免除手続きはお早めに！

国民年金の保険料を

一、失業して収入がない。

二、災害で被害をうけた。

三、医療費等の出費で家計が苦しい。

などの理由で納めることが困難な人は、申請して申請内容が一定の基準にあてはまると、その年度の保険料が免除されます。

保険料を納めることが困難な人は、保険料を滞納せずに、免除申請することによって、自分の年金権を確保できます。ただし、免除された期間の老齢基礎年金額は、本来の三分の一に減額されますので、余裕が出てきたら、追納をしましょう。

免除の申請を希望する人は、七月三十一日（木）までに印鑑を持参のうえ、役場住民課で手続きしてください。

行楽の計画に安全運転は入っていますか!!

交通事故の原因となっているドライバー側の過失では、わき見運転が常に第一位です。

特に八月は、暑さと休暇を利用した長距離運転で、いねむり運転、わき見運転が原因の死亡・重傷事故が多発します。

◎長距離運転では1時間に一度の休憩を！

終日運転しているドライバーには、「魂の抜けた状態」が1時間半の間隔を置いて現われるといわれています。

◎旅行のスケジュールには余裕を！

一日の運転行程を二百キロ前後におさえ、余裕をもった運転をしましょう。

◎運転中は常に前方注視を！

一瞬の油断やわき見が大きな交通事故の原因となります。運転中は常に前方はもちろん、左右、後方に対する注意を怠ってはなりません。

◎助手席同乗者も心くばりを！

助手席に同乗する人は、運転している人と同じ気持になって適切なアドバイスをしてやってください。

特に右、左折をするときや、人家の密集している住宅街などを走行するときには、運転する人の目となって注意してやりましょう。

八月十日は〝道の日〟

昭和六十一年度から八月十日を「道の日」として、道路の意義・重要性に対する国民の関心と道路愛護の精神を高めるため、様々な行事が実施されることになりました。

八月十日が選ばれた理由は、①大正九年八月十日に我が国で最初の道路整備についての長期計画である第一次道路改良計画が実施されたこと、②広く一般国民に定着している「道路をまもる月間」（八月一日～三十一日）の期間中であることなどです。

「道の日」のキャンペーンは、国、地方公共団体のみならず幅広く民間団体などによっても実施され、具体的な行事としては、「道の日」制定記念の中央行事、特色ある優れた道路を建設大臣が顕彰する「日本の道百選」（仮称）、高速道路を舞台にしたスタンプ・ラリーなどが予定されています。

道路は日用品の九九・五%、生鮮食料品の九七%以上を運ぶなど、私たちの生活を豊かにするためには、欠くことのできない基本的施設ですが、欧米諸国と比べると二分の一の整備水準であり、まだまだ遅れています。

二十一世紀に向けて、急速な高齢化など国民生活をとりまく環境の変化に対応して、真に豊かな国民生活を実現するためには、いまこそ積極的な道づくりが求められています。

「空気」のように、あまりに身近な存在であるため、その重要性が見すごされがちな道路を、八月十日の「道の日」をきっかけにもう一度見直してみたいものです。

巻土木事務所

●税のプロムナード●

税のプロムナード①

どんぶり勘定

手もとにある金にまかせて、帳面どころかろくな控えもなしに、気ままに支払いをすますことを「どんぶり勘定」といっています。

「どんぶり」というと、てんどん、かつどんのどんぶり鉢を思い浮かべますがこの場合の「どんぶり」とは、大工さんなどの職人が着ける腹がけについている物入れのことをいいます。

昔、職人さんが、「どんぶり」の中にお金を入れておいて出し入れしたことから、こういわれることになったそうです。

事業の拡大や、所得税の申告のためには、自分で自分の所得を正しく計算する必要があります。

「どんぶり勘定」ではなく、帳簿をしっかり記帳し、自らの事業内容を把握することは、事業をしている人にとっても必要なことです。

国民健康保険

高額療養費の自己負担限度額を五万四千円に引上げ！

国民健康保険法施行令の一部改正により、高額療養費の自己負担限度額が五月診療分から五万四千円（町民税非課税世帯は三万円に据置）に改正されました。

◎高額療養費の支給要件

被保険者または家族が、同月内に同一の医療機関で治療を受け、次の①～④に該当した場合、その超えた金額について「高額療養費」として払戻しが受けられます。

ただし、入院・外来・歯科はそれぞれ別計算になります。また総合病院での診療は各診療科それぞれ別の医療機関とみなして医療費を計算します。（入院の場合は、歯科以外の診療科の医療費は合算します。）

①本人の自己負担額が五万四千円（町民税非課税世帯は三万円）を超えたとき

②同一世帯で、同じ月に二人以上または一人で二カ所以上の医療機関にかかり、それぞれ三万円（町民税非課税世帯は二万一千円）以上の自己負担金を支払った場合、それらの医療費を合算して、合計で五万四千円（町民税非課税世帯は三万円）を超えたとき

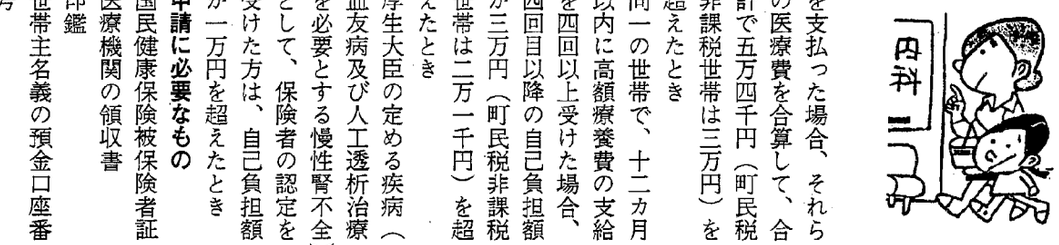

③同一の世帯で、十二カ月以内に高額療養費の支給を四回以上受けた場合、四回目以降の自己負担額が三万円（町民税非課税世帯は二万一千円）を超えたとき

④厚生大臣の定める疾病（血友病及び人工透析治療を必要とする慢性腎不全）として、保険者の認定を受けた方は、自己負担額が一万円を超えたとき

◎申請に必要なもの

- 国民健康保険被保険者証
- 医療機関の領収書
- 印鑑
- 世帯主名義の預金口座番号

●国保のお知らせ●

異動の届出は早目に

◎国保に加入する人（被保険者）とは

職場の健康保険（健康保険・共済組合・船員保険など）に加入している人や生活保護を受けている人などを除いて、町内に住所を有する人はすべて国保に加入しなければなりません。

他の市町村から転入した場合や職場の健康保険などをやめた場合は、転入した日または職場をやめた日の翌日から国保に加入することになります。

また、他の市町村へ転出した場合や職場の健康保険などに加入した場合は、転出した日の翌日（またはその日）または職場の保険に加入した日の翌日から国保をやめることになります。

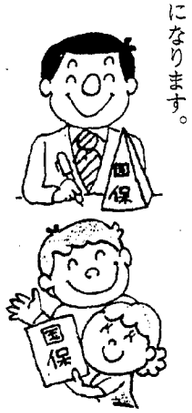

◎国保の加入手続きが遅れると

保険税をさかのぼって納めなければならなくなったり、保険証がないとその間の医療費は全額自己負担となります。

◎国保をやめる届出が遅れると

納めなくてもよい保険税を納めたり、保険証が手もとにあるためうっかりそれを使って診療を受けた場合は、あとで国保で負担した医療費（かかった費用の七割分）を返していただくようなことになります。

※病院・診療所などにかかるときは、毎月一回必ず被保険者証を医療機関の窓口へ提示してください。

行方不明の人を捜す相談所を開設

警察では、八月中の一カ月間「行方不明の人を捜す相談所」を次のとおり開設します。皆さんの家族や知り合いの人で、

○病気などを苦にして家出をした。

○外出したまま行方がわからなくなった。

等で、その後消息が知れずお困りの方は、是非相談においで下さい。

◎巡回相談所

開設日・場所

八月一日（金）　新発田警察署

八月四日（月）　三条警察署

八月六日（水）　長岡警察署

八月八日（金）　上越北警察署

◎常設相談所

開設日・場所

巡回相談所開設日と休日を除く八月中の一カ月間

県警察本部鑑識課

☎〇二五二―八四―三一三一

内線二五三七

なお、いずれも開設時間は、午前九時から午後五時までです。ただし土曜日は午後〇時三十分までです。

クリーニング店理容院・美容院お客様に安心と信頼をあたえるマークのお店

Sマークのお店（クリーニング店、理容店、美容院）は、厚生大臣が認可した標準営業約款に従って営業するとして都道府県環境衛生営業指導センターに登録したお店です。

Sマークのお店は、技術、施設、衛生など、約款に定める基準に従って営業しております。また、万一の事故の際には損害賠償基準により公平迅速な賠償をいたします。

Sマークのお店は、お客様のご要望から生まれた約款登録店です。

新潟県警察官B（高卒）採用共同試験実施

◎採用予定人員

- 新潟県男子警察官　三十三人程度
- 埼玉県男子警察官　三人程度
- 神奈川県男子警察官　三人程度
- 警視庁男子警察官　三人程度

◎受験資格

昭和三十四年四月二日から昭和四十四年四月一日までに生れた男子で、高等学校卒業程度の学力を有する者。〔学校教育法による大学（短期大学を除く）を卒業した者又は昭和六十二年三月三十一日までに大学を卒業する見込みの者を除く。〕

◎受付期間

七月十一日（金）から九月六日（土）までの間（郵送の場合、九月六日の消印のあるものまで有効）

◎試験の日時・場所

○第一次試験（九月二十八日（日））

- 新潟市白新中学校
- 長岡高校
- 直江津高校
- 新発田警察署

○第二次試験（十一月上旬）

- 新潟市
- 長岡市
- 上越市

◎採用予定日

昭和六十二年四月一日

※詳しくは、もよりの派出所、駐在所又は巻警察署までご連絡ください。

●お知らせ●

技能向上訓練受講者募集

（新潟高等職業訓練校）

一、主な内容

(1)NC旋盤初級コース及びNC旋盤技能検定の実技課題研究

(2)普通旋盤コース

二、日時

八月二日（土）

午前九時～午後五時

八月三日（日）

午前九時～午後五時

三、場所

新潟市鐙西一丁目十一の一

新潟高等職業訓練校

四、受講料　無料

五、定員　各十五名程度

六、締切日　七月三十一日

※受講を希望される方は、新潟高等職業訓練校へ連絡してください。

☎〇二五二）四七―七三六一

ごみの分別収集にご協力を

ごみは正しく分別して、出す日時・出す物をよく確かめて、きめられた収集日の当日の朝午前八時三十分までに収集場所に出すようにしてください。

夏場のごみは、スイカ、枝豆等水分が多く含まれています。このためごみ焼却場では、焼却効率が低下するとともに収集の面でも、水分が多いため作業能率が悪くなりますので水分を十分に切り、袋などに入れ、口をしっかり閉じて出すようにしてください。

▲ちゃんと分別してあるかな？

▶ここはごみ収集場所ではないぞー

燃えるごみ（一般ごみ）の中に、食品パックなど燃やされないごみが混入したまま出されているのが最近よくみられます。これら燃やされないごみが混入されると、燃えるとき高温が発生し、焼却炉を損傷するとともに有害な塩化水素ガスが発生しますのでごみの分別収集にご協力を願います。

ごみは5種類分別です。必らず守りましょう

区分	ごみの種類
①燃えるごみ	○台所のごみ ○木くず ○紙類 ○布類
②燃やされないごみ	○発泡スチロール ○ビニール類 ○プラスチック類 ○ゴム、皮類
③燃えないごみ	○金属類 ○陶器類 ○ガラス類
④大型ごみ	○洗濯機 ○冷蔵庫 ○自転車 ○テレビ ○家具類
⑤廃乾電池	○乾電池

西川農業振興地域整備計画（農業・農村整備計画）の変更について認可される。

昭和五十九年度、六十年度二カ年で策定しておりました、西川農業振興地域整備計画（農業・農村整備計画）の変更について県へ申請していましたが、このたび六月二十一日に認可されました。

なお、変更後の西川農業振興地域整備計画書は役場農政課に縦覧しております。

●お知らせ●

住宅資金申込受付

住宅金融公庫では、自分が住むための住宅を新築する方に対して個人住宅建設資金の申し込み受け付けを次の要領により行っています。

一、受付期間　昭和六十一年七月二十一日（月）から八月二十九日（金）まで

二、選定方法　選考（無抽選）により行います。

三、申込場所　住宅建設場所と同一県内の「住宅金融公庫業務取扱店」と表示した金融機関

当町の取扱金融機関は、第四銀行曽根支店、巻信用組合西川支店、鎧郷、越後曽根、升潟の各農業協同組合です。

詳しいことについては、お近くの公庫業務取扱金融機関でご相談ください。

道路現況図作成に必要な測量への協力についてお願い

県では、道路の適正な管理を図るため、道路現況図作成のための測量を実施しています。

この作業は、県内全域にわたるものであり、やむを得ず住民の皆さんの土地への立入りが必要となる場合があります。

その際は、身分証を携帯した測量士が伺いますので、よろしく御協力をお願いします。

新潟県

町民プール

子どもは父兄同伴で

シャワー

いよいよ真夏の水泳日和となりました。

プール使用にあたっては次のことを守って下さい。

一、足洗い場に足を洗う。

二、消毒槽で腰まで三十秒以上つかる。

三、サッとシャワーをあびる。（栓をすぐによくしめる。）

そして、プールへ……。

あがるときは、

一、洗眼する。

二、シャワーをあびる。（必らず栓をとめる。）

そして着替える。

注意事項

一、プールの水を清潔に守るように協力する。

二、便所を汚さない。

三、プールの中で悪ふざけをしない。

四、上る時間を守る。

五、子どもは、父兄と一緒に利用する。

六、入るとき、出るときは管理人にことわる。

※今年も事故なく、楽しく泳ぎきりましょう。

成人式は八月十五日

八月十五日は、西川町成人式です。

対象者は、昭和四十年四月二日～昭和四十一年四月一日生まれの人です。

該当者には、八月二日ころ区長さん方にお願いして案内状を配布してもらいますので出席して下さい。

なお、当町出身者で町外や県外にお住みの方でも出席することができますので希望者は申し込んで下さい。

問い合わせ等は、公民館（八八―二三三四）です。

孫たちと心のふれあい

小学校1日入学

高砂学級では七月二日曽根小、三日鎧郷小、四日升潟小で、高齢者の世代交流を主なねらいで一日入学を行いました。孫たちの勉強の様子。給食の準備から食べるところを見せて戴き、午後から交流学級に入りました。この時間は高砂学級生が各教室に入って、四年生にはお手玉、竹トンボ等手製の作品で一諸に昔の遊びを披露しました。五年生は郷土の農業の変遷ということで、自分の愛用した三本鍬を持参して来た学級生が春田の作業の話や腰まで水につかっての田植えの様子、はいつくばっての田の草取りの話には児童たちは目をパチクリさせて聞き入っていました。また人間としての生き方の話を真剣に聞く児童の様子もありました。六年生には戦争当時の苦しい生活と惨さを聞かされ二度と戦争をしてはならないと平和を願う気持ちが児童たちの顔にみえました。

学校の特別の配慮で楽しく過ごして一日入学の目的が達成されました。

講演会を開催

西川エネルギー町民懇談会

一九九〇年代の農業はどう変貌するか。左記により講演会を開催いたします。

記

〝農業こそ先進国型産業〟

国民経済研究協会

理事長　叶芳和先生

日時　八月九日　午後一時

場所　西川町商工会館

主催　西川エネルギー町民懇談会

後援　西川町

西川町農業委員会

●もよおしものガイド●

停電のお知らせ

日時　八月一日（金）午後一時から四時まで

地域　旗屋の一部（国道沿い）

お盆料理教室

公民館では、次により「お盆料理教室」を開催いたします。ふるってご参加ください。

記

▷日時　8月1日(金)
　午前9時30分～午後0時30分まで
▷場　所　西川町福祉会館
▷内　容　精進料理（弁当持参）
▷講　師　清水桂子　先生
▷費　用　500円
▷申込み　7月30日(水)までに公民館へ。

ゲートボール教室

暑さを避けて「ナイター」で

ゲームを楽しみながら体力の保持と増進にいかがですか。

女性からお年寄りまで、どなたでもできますのでお気軽においでください。

初心者コースもありますので、この機会にぜひどうぞ。

日時　7月29日開設・8月5日・12日・19日・雨天中止
　夜7時30分より9時まで
　（9月以降の日程は毎週火曜日の予定）
会場　西川中学校グランド
主催　ゲートボール連盟
※詳しいことは西川町公民館（☎88―2334）へお問合せください。

少年、少女ソフトボール大会

ソフトボールを通じ、少年少女の体力づくりと相互の親睦を深めるとともに、夏休み期間中の健全育成の一つとするため、次のとおり大会を開催いたします。

ふるって参加して下さい。

○日時　8月17日午前8時開始（雨天の場合は24日）
○場所　西川中学校及び竹園高校グランド
　（雨天の場合は町営野球場）
○申し込み期日
　7月30日
○代表者会議
　8月8日　午後7時30分から福祉会館大広間に行う。
○参加資格　町内の小学生
○参加料　1チーム200円
　（当日の傷害保険料）
※問い合せは公民館へ

☆☆☆☆☆☆☆☆ プラネタリウム投映のお知らせ ☆☆☆☆☆☆☆☆

○とき　八月十一日
　午後七時三十分
○ところ　福祉会館
　（児童室）
○投映の内容
☆アンドロメダとカシオペアのはなし
☆九月の夜空
　夜九時ころになると彦星がほぼ真上にきます。天の川の反対側には織姫星が見つかります。天の川の中には、白鳥座が大きく羽を広げています。家族で星座を観察してみましょう。

●もよおしものガイド●

七月十七日の代表者会議において、組み合わせが左記のとおり決定しました。どうぞご声援をお願いします。

第30回 町長杯争奪町民野球大会組み合わせ

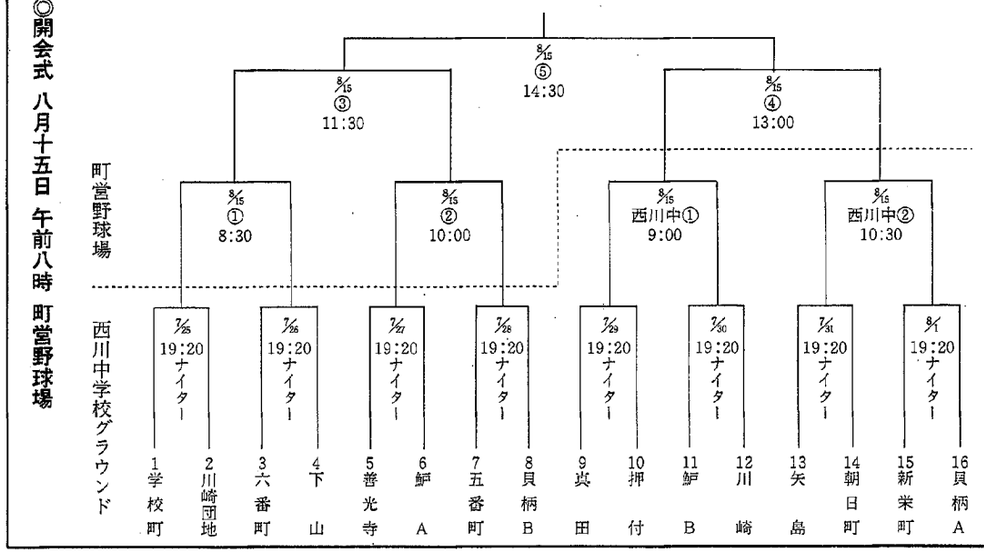

◎開会式　八月十五日　午前八時　町営野球場

動脈硬化から やがて狭心症が

アテローム硬化で血管の内腔が四分の三ぐらいになると

昨日まで第一線で活躍していた人が、突然発作に襲われて、病院へ運ばれる間もなく死亡したという話は、近ごろよく耳にします。

この狭心症や心筋梗塞の最大の原因は動脈硬化―しかも心臓の筋肉を養っている冠状動脈硬化です。

動脈硬化にもいろいろなタイプがありますが、冠状動脈のような太い動脈に起こるのは、アテローム硬化（粥状硬化）といって、血管の内壁にコレステロールがたまり、内腔が次第に狭くなってくるものです。

アテローム硬化は、すでに十歳ごろから少しずつ始まり、三十歳代になると血管の内腔が半分ほどになってしまっていることがあります。

ところが、そこまでいかなくても、本人には自覚症状がほとんどないことが多いため、自分では全く健康と信じ込んでいることが少なくありません。

しかし、気づかないうちに動脈硬化はどんどん進みます。そして血管の内腔が四分の三ぐらいまで狭くなって狭心症の発作におそわれ、そこではじめてびっくりすることが少なくないのです。

7・8月の休日診療医

外科				**内科**			
7/27(日)	巻町	町立巻病院	☎72―3111	7/27(日)	巻町	高木医院	☎72―2208
8/3(日)	巻町	町立巻病院	☎72―3111	8/3(日)	巻町	古寺医院	☎72―2016
8/10(日)	岩室村	金子医院	☎82―4786	8/10(日)	西川町	和田医院	☎88―2134

※診療時間は午後6時までです。

健康なんでも相談

健康についての悩みごとなどなんでも保健婦が相談に応じます。

場所　役場相談室
受付　毎週土曜日
　午前9時～12時

電話での相談もどうぞ

ひとくちメモ

刺身を冷蔵庫に入れるときラップをかけると、内側に水滴がついて刺身が水っぽくなり、おいしくなくなります。清潔なぬれぶきんでくるむほうが、新鮮さを保ちます。

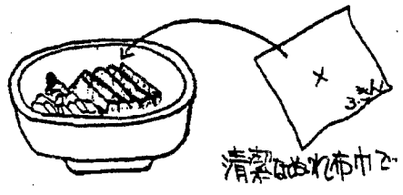

◆1歳6か月児検診…7月30日(水)
●**対象**／昭和59年11月・12月、60年1月生まれと前回の検診を受けてない者●**会場**／福祉会館●**受付**／午後1時10分～2時10分●**忘れないで**／母子手帳、通知はがき◆保健委員研修会／8月6日(水)／親子料理教室を行います／午前9時から午後3時まで／福祉会館

●健康ページ●

善意をありがとう

押付の真島太吉さんから七月二日に亡くなられた父大介さんへのご香資から五万円のご寄付をいただきました。

いただいたお金は、善意銀行に預託して町の福祉活動のために有効に活用させていただきます。

ありがとうございました

八番町の小林勢さんから六月十八日に亡くなられた母トモイさんへのご香資から三万円のご寄付をいただきました。

いただいたお金は、善意銀行に預託して町の福祉活動のために有効に活用させていただきます。

西川町社会福祉協議会

原爆死没者の慰霊と平和祈念の黙とうを

八月六日は広島に、八月九日は長崎に原爆が投下された日です。原爆の日を迎えるにあたり、原爆被爆四十一周年の慰霊と平和祈念の式典が、両被爆地において行われます。

式典当日は、「平和の鐘」を合図に、全世界に向けて、核戦争の悲惨さと核兵器の廃絶を訴える「平和宣言」を行うとともに、原爆死没者のめい福と世界恒久の平和確立を祈念して、黙とうを捧げることとしております。

それぞれの家庭においても、次によって、一分間の黙とうを捧げられるようお願いいたします。

○八月六日（広島市式典）
原爆投下時刻に合わせて午前八時十五分から一分間

○八月九日（長崎市式典）
原爆投下時刻に合わせて午前十一時二分から一分間

日赤社費納入

ご協力ありがとうございました!!

皆様の温かいご理解により、本年度の日赤社費納入は、目標額（九二万三千円）を上回る納入をいただきました。

○納入件数　一、四七三件
○納入金額　一、三三六、二五〇円

なお、皆様から納入された社費は、日本赤十字社県支部へ納めさせていただきます。

ご協力ありがとうございました。

第四十一回国体県大会（軟式野球成年男子の部）

西川クラブ準優勝!

第四十一回国民体育大会軟式野球競技成年男子の部の県大会が、去る七月五日(土)、八日(火)、長岡市悠久山球場で、県下各地の予選を勝ち抜いた八チームが参加して開催されました。

西川町野球クラブは、西蒲原郡、下越Aブロックの予選を勝ち抜き、クラブ結成以来初めての国体県大会出場を果たしました。

県大会では、一回戦中越代表青雲クラブを三対一で破り、雨天順延された準決勝は、優勝候補の新潟代表北陸ガスを、椎谷投手の一安打完封の力投と、四番打者渡辺選手の四回、六回のタイムリーヒットで二対〇と敗り、県代表決定戦に臨みました。

決勝戦は、昨年の県知事杯県大会決勝と同じく新潟代表三菱金属新潟営業所に善戦むなしく二対九で敗れ、晴れの北信越国体出場の夢は破れました。

●ふれあいコーナー●

子どもを水の事故から守りましょう

水のあるところ子どもあり。子どもは水が大好きです。しかし、水は子どもの大敵です。

川・池・海・水槽・風呂それにこんな小さなと思うような水たまりでも水死することがあります。

子どもから目をはなさないようにし、水の事故から守ってやりましょう。

わたしの作品

西川中学校　1年　土田　聖子

【評】　大きく力強く書けていると思います。「放」の位置がもう少し上におさまれば、右はらいもよく出来、四字の位置のつり合いもよくとれたと思います。担任の先生

赤ちゃんこんにちは

押付　小林智弘さんの長女

〃春奈（はるな）〃ちゃん

（61・2・13生まれ）

生まれたときは、三千二百四十グラムでごく普通だったのですが、現在は大きめとのこと。また四ケ月で寝返りを打つようになり腹ばいになって、泣いていることもあるそうです。お兄ちゃんにおもちゃみたいにごろばされたりしているそうです。

夜、寝るのは十時頃だけどあとは朝までぐっすりで非常に育てやすい子だそうです。

（話／お母さんの清子さん）

浦村　椎谷秀一さんの長男

〃浩充（ひろみつ）〃ちゃん

（61・2・19生まれ）

浩充君は早起きで五時半頃になるともう起きて、せかす様に寝返りを打ったり寝ているお父さんの顔をたたいたりします。また、お風呂が大好きで時間になると泣いてさいそくをし、入れると喜んで気持ちよさそうに気げんをなおします。

そんな浩充は長女ともどもわが家の宝です。

（文／お母さんの智恵子さん）

●わたしの作品・赤ちゃんこんにちは●

テレホンガイドをご利用ください。

なお意見がありましたら役場企画課まで連絡ください。

夏休みを規則正しくすごしましょう

西川町青少年育成町民会議

青少年健全育成スローガン

よその子も
我が子と同じに
愛の手を

西川町青少年問題協議会

善行に対し表彰

▲自宅で町長とともに

▼町長が表彰状等を伝達

昨年、広報でもお知らせしましたが、西川中学校建築の役に立ててほしいと町に多大な寄付をしてくださった東京の古山文さん（元西川町在住）が、その善行により、このたび内閣総理大臣から表彰されました。

あらためて、ご厚志に対しまして御礼申し上げます。

入札結果の公表

（百万円以上）

入札日	工事名	場所	工事費（万円）	工期	業者名
6/3	町道第555号線舗装新設工事	見帯	680	6/3～9/10	㈱水倉組
6/10	町道第717・718号線道路改良工事	旗屋	700	6/10～10/7	㈱八百板組

今月の納税

固定資産税

第二期分

納期限　7月31日

※納税には便利な口座振替制度をご利用ください。

●あらかると●

小型動力ポンプ（更新配置）

近年発生する災害の様相は、多様化傾向にあり、当町ではそれに対応していくため、機械力の充実をはかっていくことになり、六月二十九日左記に対し消防署、業者の説明と、放水訓練を行い配置しました。

配置先　○第一分団第七部（桑山）

機　種　○トーハツV38C型　B3級33馬力

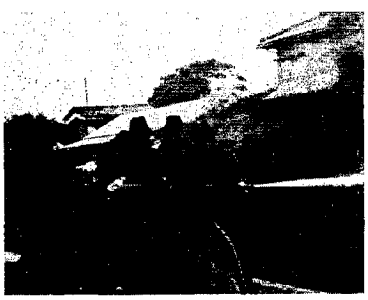

おめでた

氏名	年月日	保護者	部落町内
渡邊辰徳	6/19	武志	善光寺
大滝泰雄	6/28	貢	五番町
幸田隆之	6/27	睦幸	押付
渡邊美保	7/1	重信	見帯

ごけっこん

氏名（旧氏名）	世帯主	部落町内
玉木一吉（佐藤）早智子	玉木守升	岡

おくやみ

氏名	年齢	死亡月日	世帯主	部落町内
真島大介	73歳	7/2	本人	押付
齋藤キシ	81歳	7/3	淳一	新栄町
石黒五郎八	85歳	7/6	本人	平野
樋浦フミ	87歳	7/6	忠	川崎
樋浦望未	1歳	7/9	彰	川崎